YAGI KOZAI CO.LTD.

YG Wall 防煙垂れ壁（ソフトタイプ・ハードタイプ）

施工性

軽量で構造もシンプルな為、少人数で簡単に取り付ける事が可能です。
従来のガラス工法に比べ運搬面、施工面の負担を軽減できます。

カスタマイズオーダーメイド

様々な空間（L字・段差など）に応じたサイズのオーダーメイドが可能です。

安全性

従来のガラス工法と違い不燃材シートを用いるため、地震等の災害時に割れた飛散が無く、落下による2次災害を防ぎます。

ADVANTAGES

DETAIL

YG Wallは不燃認定を取得した膜材を用いた防煙垂れ壁です。膜材（ソフトタイプ・ハードタイプ）と工法（パネルタイプ・テンションタイプ）が選択可能です。

不　燃

国土交通大臣認定　不燃材料認定番号取得

製品	種類	厚み	重量	全光線透過率	不燃認定番号
YG Wall（ソフトタイプ）	透明	0.28㎜	395g	90.8%	NM-3726
	半透明	0.3㎜	400g	55%	NM-3170
YG Wall（ハードタイプ）	透明	0.18㎜	260g	90%以上	NM-4501
	半透明	0.27㎜	400g	55%	NM-4049-1

YG Wall　ソフトタイプ

YAGI KOZAI CO.LTD.

テンションタイプ　SYSTEM DETAIL

●シート(不燃シート:G-1025BT)H=495mm　248g/M

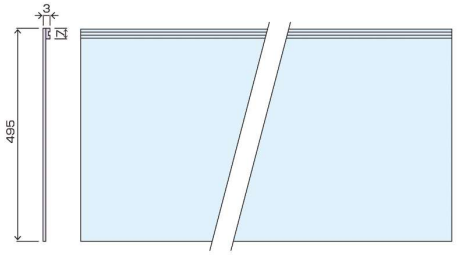

●壁面アングル
50.5×36×510mm
460g/組

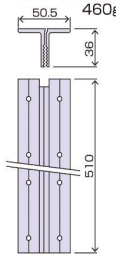

●L型コーナー金具
236×236×510mm
2350g

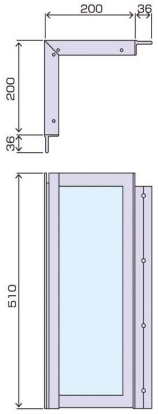

●上枠18×20×4000mm　172g/M

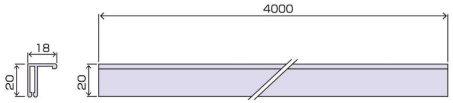

●ジョイント
1.5×10×38mm
1.5g/個

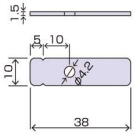

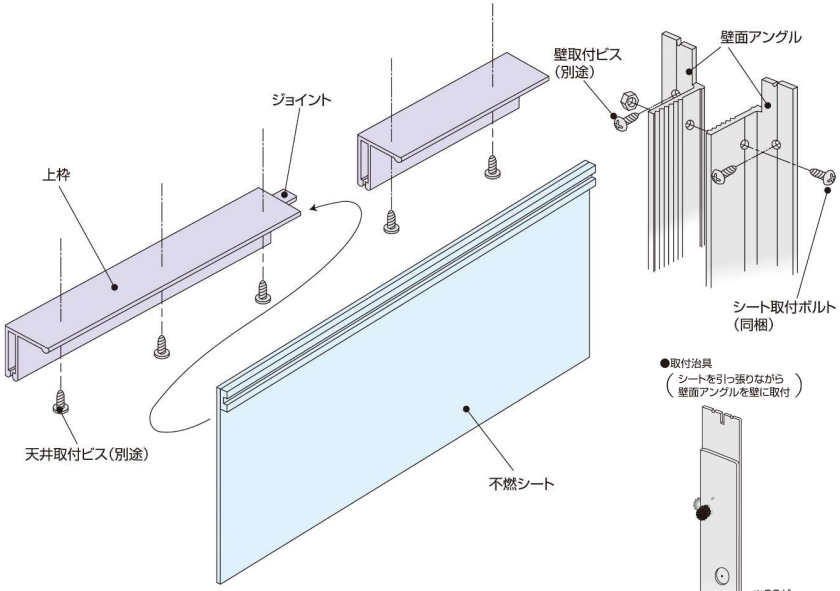

●取付治具
(シートを引っ張りながら壁面アングルを壁に取付)

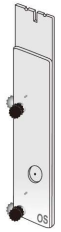

※OSが上下の目印です

パネルタイプ　SYSTEM DETAIL

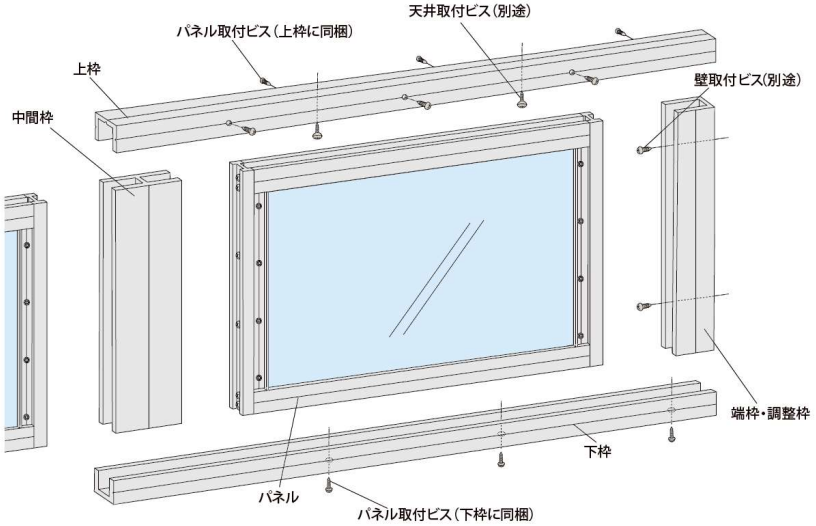

■縦断面詳細図(mm)

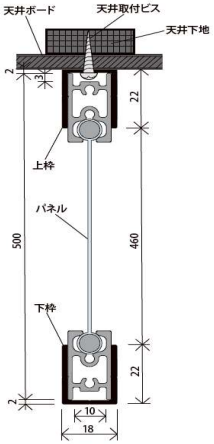

※天井取付ビスの頭の高さは3mm以下の物をご使用ください。
※天井取付ビスの大きさはφ10mm以下の物をご使用ください。

■横断面詳細図(mm)

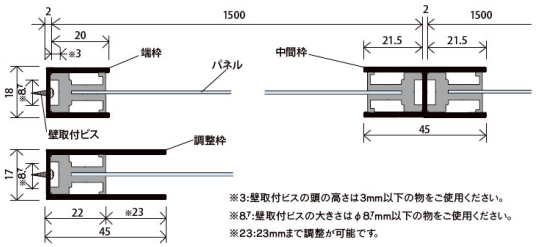

※3:壁取付ビスの頭の高さは3mm以下の物をご使用ください。
※8:壁取付ビスの大きさはφ8mm以下の物をご使用ください。
※23:23mmまで調整が可能です。

■組立寸法図(mm)

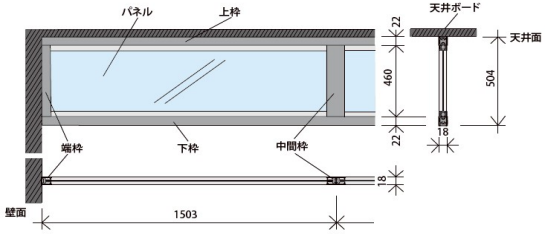

YG Wall　ハードタイプ

YAGI KOZAI CO.LTD.

テンションタイプ　SYSTEM DETAIL

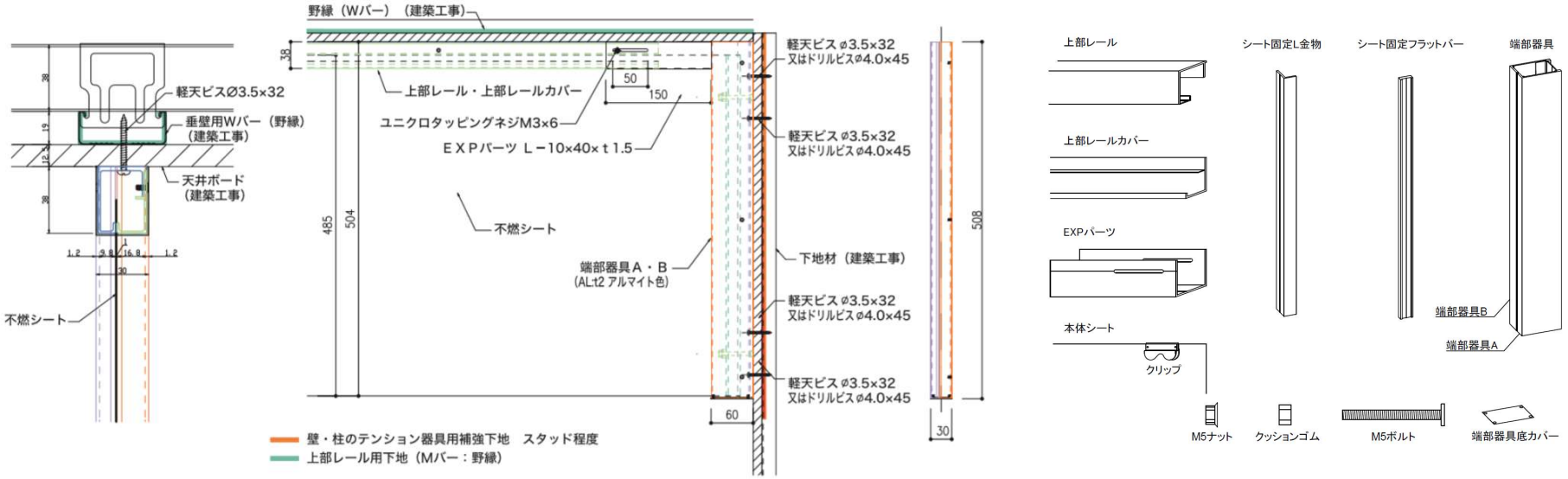

パネルタイプ　SYSTEM DETAIL

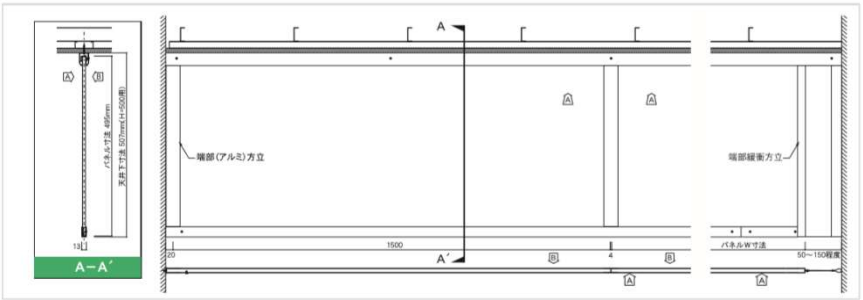

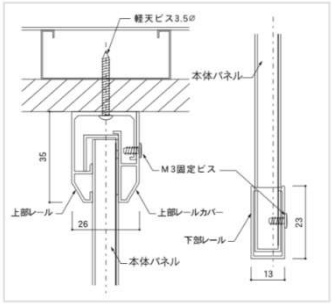
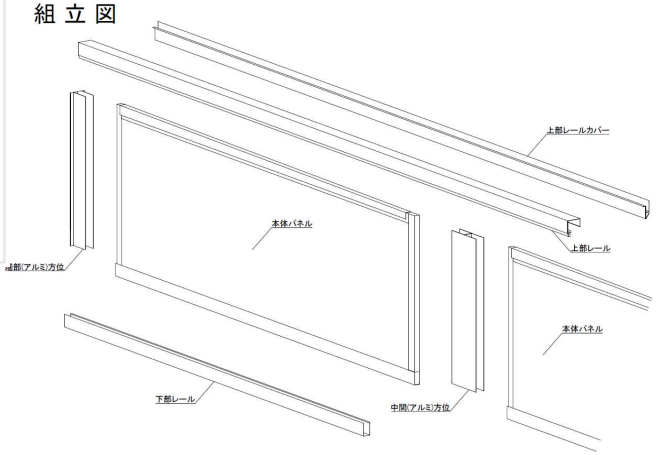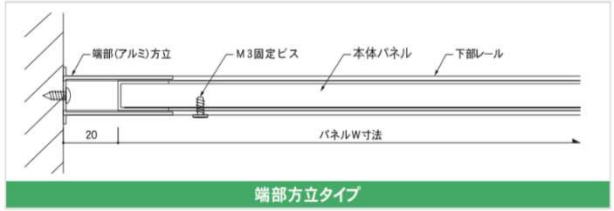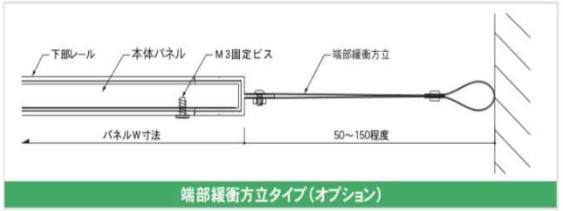
組 立 図